Уточнить расположение опор по месту и проварить на монтаже совместно с трубопроводами загрузочными

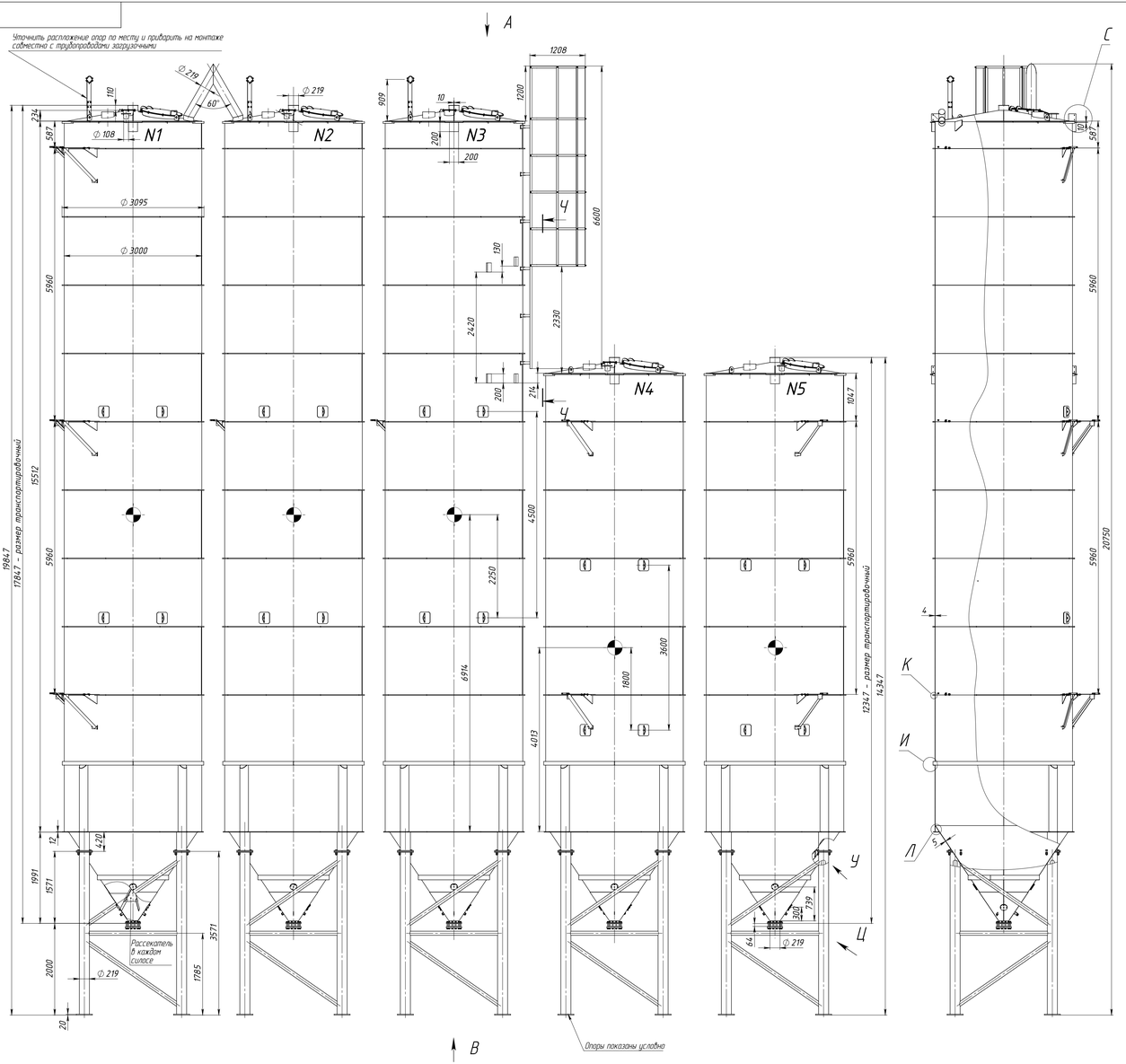

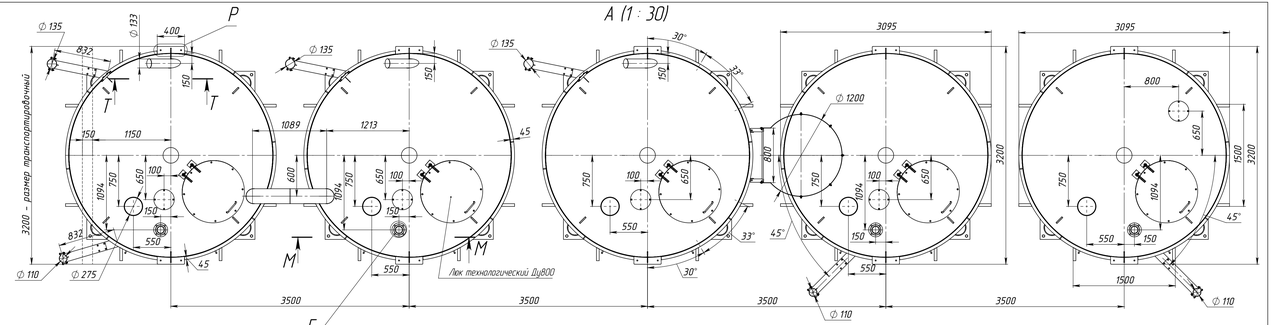

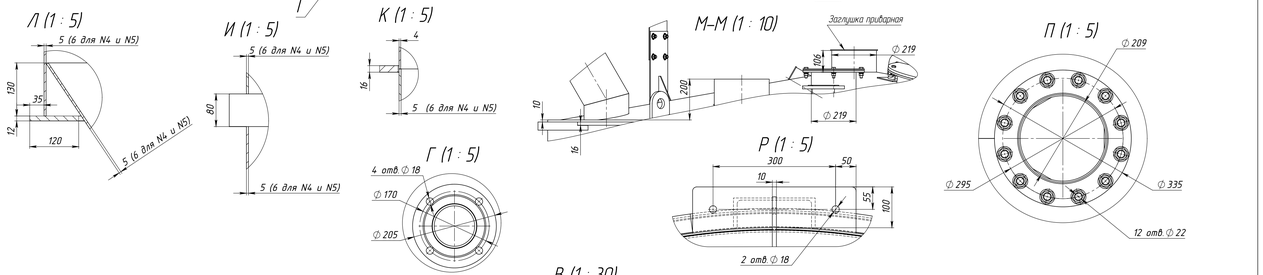

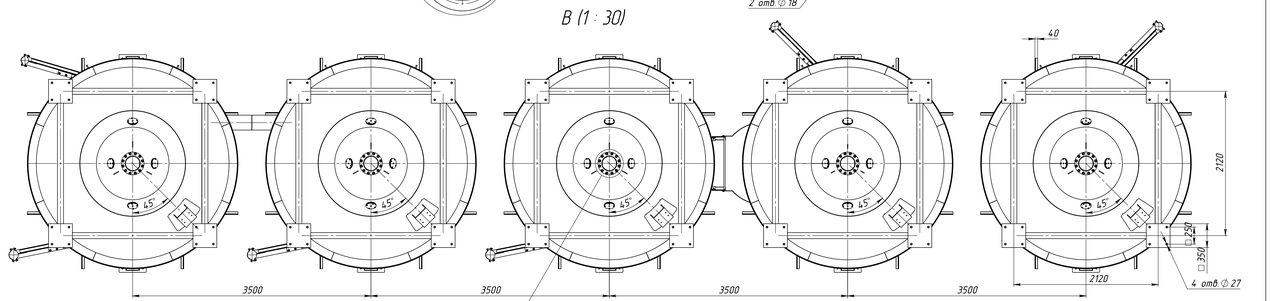

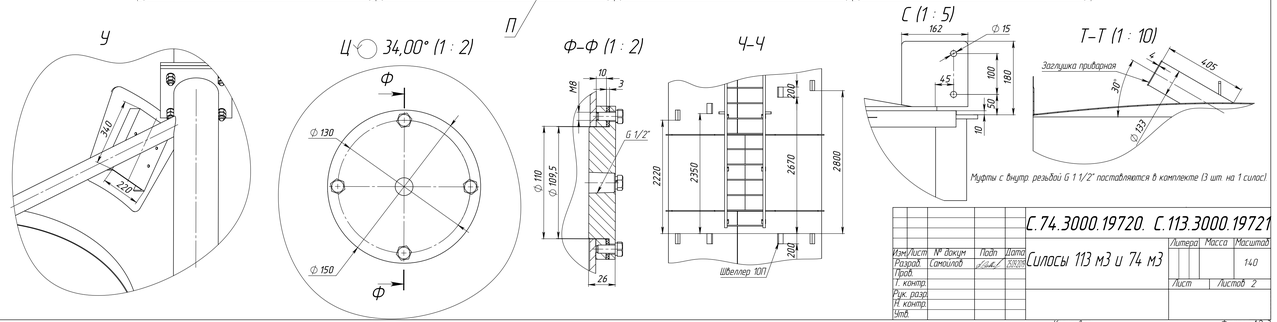

				С.74.3000.19720. С.113.3000.19721			
Изм.	Лист	№ докум.	Подп.	Дата	Силосы 113 м3 и 74 м3	Литера	Масса	Масштаб
Разраб.		Соколов						1:40
Пров.						Лист	Листов 2
Т. контр.							
Рук. разр.							
Н. контр.							
Утв.							

Перв. примен. | Справ. № | Подп. и дата | Инв. № дубл. | Взам. инв. № | Подп. и дата | Инв. № подл.

(Общее 5 силосов!По умолчанию)

Копировал | Формат А2х1

Установить опорные кронштейны подающих трубопроводов на монтаже совместно с трубопроводами

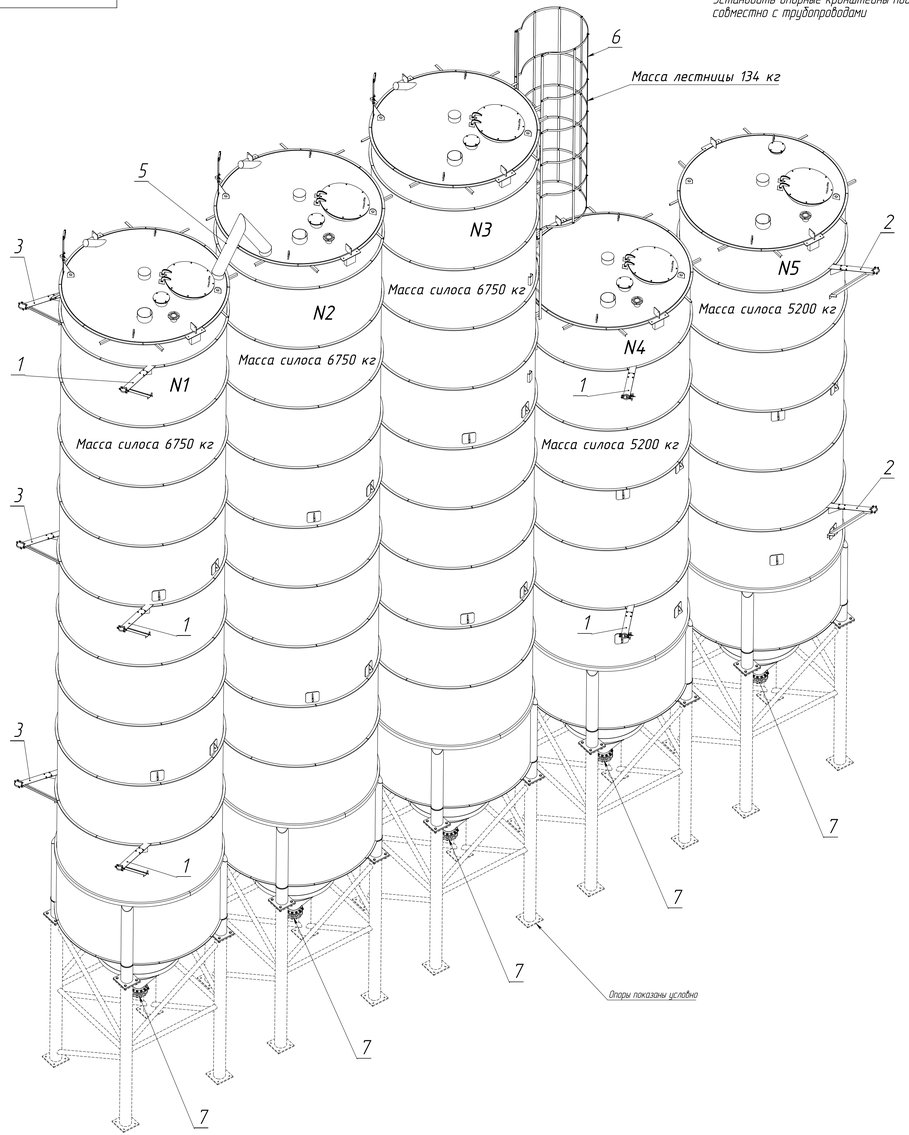

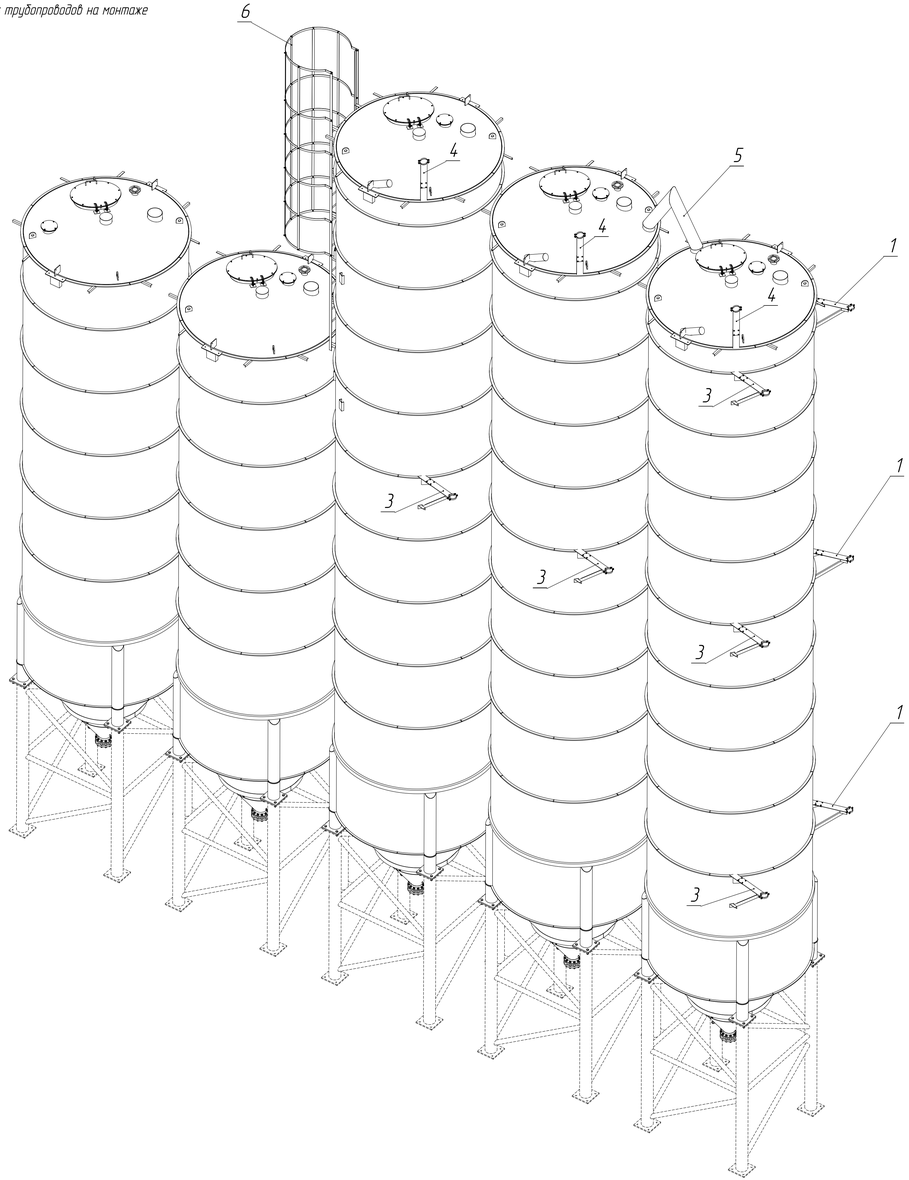

Перечень поставляемого оборудования в комплекте

№пп	Наименование	Кол-во	Изображение	Примечания
1	Кронштейн для крепления трубы ф 108	5	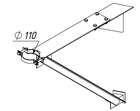	
2	Кронштейн для крепления трубы ф 108	2	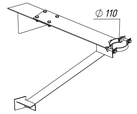	
3	Кронштейн для крепления трубы ф 133	5	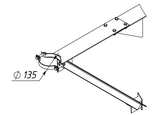	
4	Кронштейн для крепления трубы ф 133	3	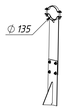	
5	Мостик аэрационный	1		
6	Лестница с кронштейнами крепления	1	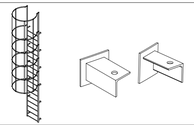	Комплект состоит Лестница – 1 шт. Кронштейн приварной левый – 5 шт. Кронштейн приварной правый – 5 шт. Болт М12х30 – 10 шт. Шайба 12 65Г 0112 ГОСТ 6402-70 – 10 шт. Гайка М12 – 10 шт
7	Комплект фланец с прокладками и крепежем	5	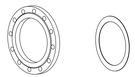	1 комплект состоит Фланец 200-16-01-1-В – 1 шт. Прокладка А-200-16 ПОН – 2 шт. Шпилька М20 L=170 – 12 шт. Гайка М20 – 24 шт. Шайба 20 – 24 шт.
	Муфта с резьбой внутренней G 1 1/2"	15		

Изм/Лист	№ докум	Подп	Дата	С.74.3000.19720. С.113.3000.19721			
Разраб.	Соколов			Силосы 113 м3 и 74 м3	Литера	Масса	Масштаб
Пров.							
Т. контр.					Лист 2	Листов 2	
Рук. разр.							
Н. контр.							
Утв.							

Перв. примен. | Справ. № | Подп. и дата | Инв. № дубл. | Взам. инв. № | Подп. и дата | Инв. № подл.

Общее 5 силосов(По умолчанию)

Копировал | Формат А2х3