СГК 15.00.00.000 М4

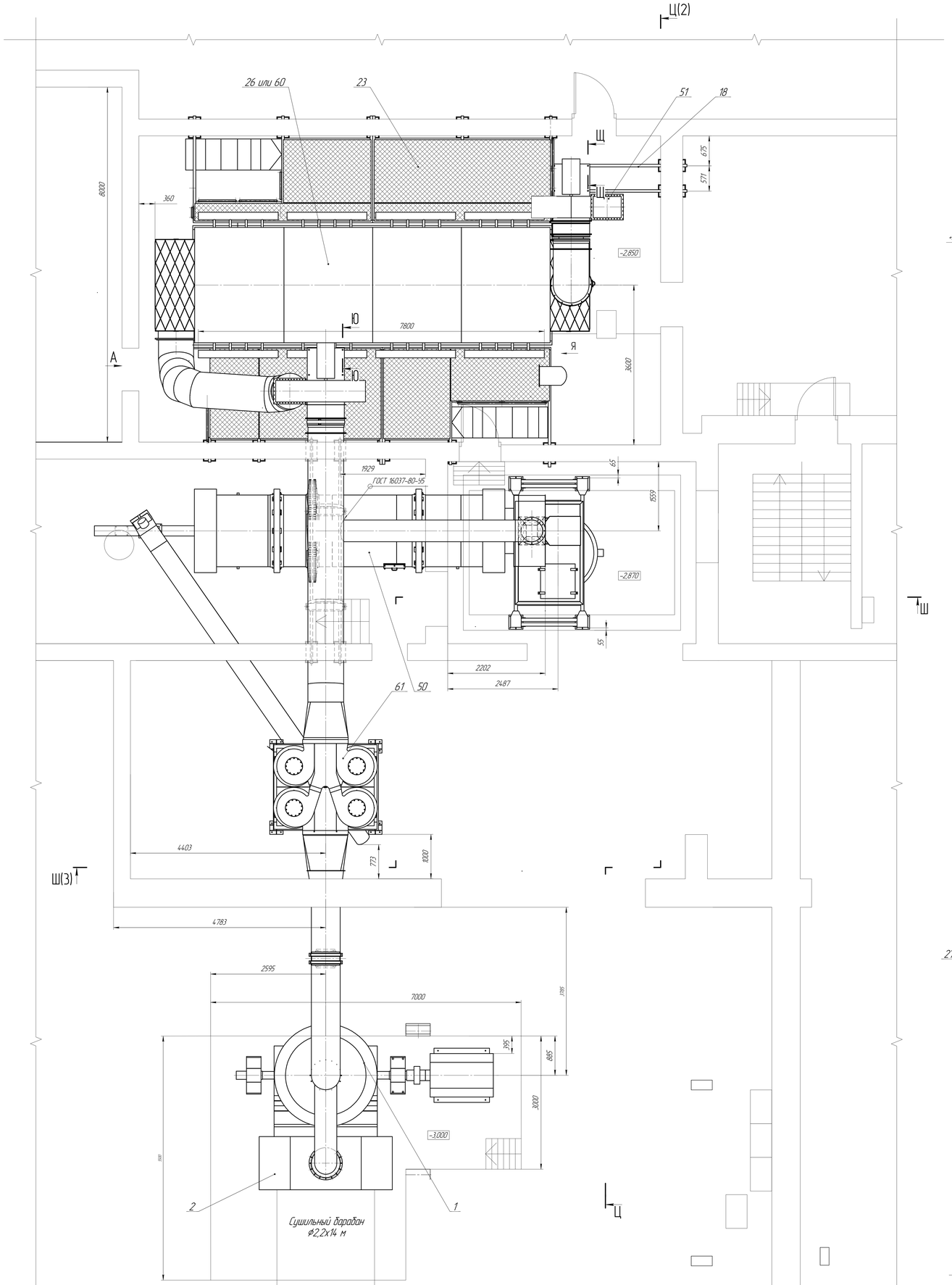

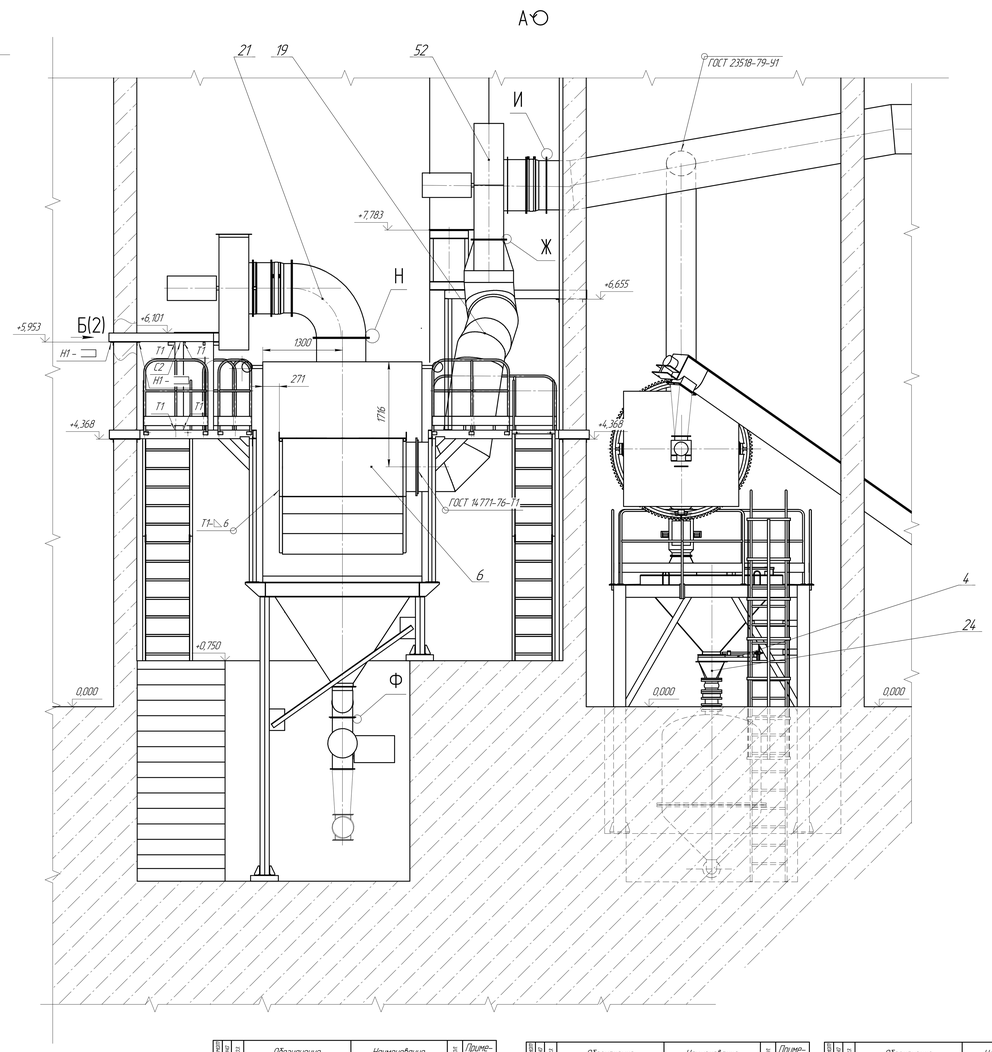

Щ–Щ(1:2)
Ю–Ю(1:2)

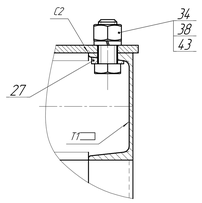

Я(1:10)

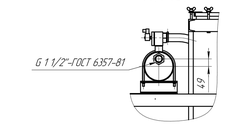

Ж(1:1)
И(1:1)
К(1:1)(3)
Л(1:1)(3)
М(1:1)(2)
Н(1:1)
П(1:1)(2)
Р(1:1)(2)
С(1:1)(2)
Ф(1:1)

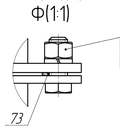

1. * Размеры для справок.
2. * Изготовить до практически необходимого.
3. Фундаменты и опорные конструкции барабанного охладителя гипса выполнять согласно эксплуатационной документации производителя «Grenzebach» Германия.
4. Монтаж мельницы ММТ 1300/2030/750К выполнить согласно монтажного чертежа 3.170-0 М4.
5. Монтаж фильтров рукавных производить согласно чертежу ТФ-3.00.00.000 М4.
6. Монтаж площадки обслуживания и опорных конструкций фильтра выполнить согласно монтажного чертежа СГК 15.23.00.000 М4.
7. Оборудование устанавливать на химические анкеры глубиной не менее 300 мм.
8. Для установки заслонки поз. 53 выполнить врезку в газоход поз. 7 и сварить трубу поз. 25 по ГОСТ 23518-79-91.
9. Сварные швы по ГОСТ 14.771-76, кроме указанных особо.
10. Подвод сжатого воздуха к фильтру производить по потрубку ресивера с резьбой G 1 1/2" ГОСТ 6357-81.
Требования по сжатому воздуху по ГОСТ 17433-80.
11. Механизм М3ОФ 16.00/160-Q6.3И-96К 380 В поз. 56 к мехфланцевому затвору поз. 54 условно не показан.
12. Все отверстия для прохода газоходов и конвейера в стенах должны быть заглушены.
13. В случае образования зазоров между переходом поз.8 и загрузочным отверстием мельницы поз.1 зазоры закрыть металлическими листами по месту сборки ГОСТ 5264-80.

Формат	Зона	Поз.	Обозначение	Наименование	Кол.	Примечание
		61		Циклон ЦН-15-900х4УП	1	ПО "Энергоцентр" г. Пермь
				Материалы		
		70		Химический анкер М12	12	
		71		Химический анкер М16	4	
		72		Химический анкер М20	44	
		73		Шнур асбестовый ШАОН-5 ГОСТ 17779-72	L=200 м	

Формат	Зона	Поз.	Обозначение	Наименование	Кол.	Примечание
		35		Гайка 2М6-6Н.5 ГОСТ 5915-70	6	
		36		Гайка 2М12-6Н.5 ГОСТ 5915-70	122	
		37		Гайка 2М16-6Н.5 ГОСТ 5915-70	40	
		38		Гайка 2М24-6Н.5 ГОСТ 5915-70	8	
		39		Прокладка А-200-10-ГОСТ 15180-86 Паронит ПОН-Б 2.0 ГОСТ 481-80	1	
		40		Шайба 6 65Г ГОСТ 6402-70	6	
		41		Шайба 12 65Г ГОСТ 6402-70	122	
		42		Шайба 16 65Г ГОСТ 6402-70	40	
		43		Шайба 24 65Г ГОСТ 6402-70	8	
				Прочие изделия		
		50		Барабанный охладитель гипса	1	производство «Grenzebach» Германия
		51		Дымосос ДН-12.5 (75 кВт) 1480 об/мин исполнение Пр. 90° с ОНА и МЭО	1	
		52		Дымосос ДН-12.5 (75 кВт) 1480 об/мин исполнение Пр. 270° с ОНА и МЭО	1	
		53		Заслонка воздушная РК-301-06-1250 мм с электроприводом ВЕЛМО LM-230А ТУ 4863-196-04622941-99	1	ОАО "Теплоприборы"
		54		Затвор межфланцевый Ду 500 Ру 1.0	2	
		55		Конвейер винтовой ТГ-32-2.5П Диаметр винта 315 мм L=8.5 м	1	ЗАО «Белорусская конвейерная» г. Витебск
		56		Механизм М3ОФ 16.00/160-Q6.3И-96К 380 В	2	Комплектуется мехфланцем чертежа поз. 54
		57		Питатель Ш5-30-6Б4-01-УХЛ3-ТУ 3689-090-00217389-2005	2	АО "Шахтспецстроймаш" г. Дзержинск
		58		Электромагнитный насос ШПЖН 3.0	1	ЗАО "Полтавгипромаш" г. Полтава
		59		Сепаратор магнитный АСРК 300х300 ТУ 5142-001-51148773-04	1	НПО "Эрго" г. Калуга
		60		Фильтр рукавный ТФ-3.00.00.000-01	4	Взамен поз.26 ООО "Сибэс" г. Омск

Формат	Зона	Поз.	Обозначение	Наименование	Кол.	Примечание
				Сборочные единицы		
А4		1	3.170-0	Мельница молотковая тангенциальная ММТ 1300/2030/750К ТУ24.20-29-94	1	
А4		2	3.220.21.000 М	Камера разгрузочная	1	
А4		3	КМП 5.03.12.000	Переход	1	
А4		4	РЭ 14.10.30.000	Шибер	1	
А4		5	СГК 08.04.05.000	Газоход	1	
А4		6	СГК 08.04.05.000 М	Газоход	1	
А4		7	СГК 15.01.00.000	Газоход	1	
А4		8	СГК 15.02.00.000	Переход	1	
А4		9	СГК 15.03.00.000	Газоход	1	
А4		10	СГК 15.04.00.000	Опора шкилона	1	
А4		11	СГК 15.05.00.000	Переход	1	
А4		12	СГК 15.09.02.000	Газоход	1	
А4		13	СГК 15.09.03.000	Переход	1	
А4		14	СГК 15.10.00.000	Газоход	1	
А4		15	СГК 15.11.00.000	Переход	1	
А4		16	СГК 15.14.00.000	Опора	1	
А4		17	СГК 15.15.00.000	Опора	1	
А4		18	СГК 15.16.00.000	Опора	1	
А4		19	СГК 15.17.00.000	Газоход	1	
А4		20	СГК 15.18.00.000	Опора	1	
А4		21	СГК 15.19.00.000	Газоход	1	
А4		22	СГК 15.21.00.000	Бункер с опорой	1	
А4		23	СГК 15.23.00.000	Площадка обслуживания фильтра	1	
А4		24	СГК 15.24.00.000	Переход	1	
А4		25	СК 8.03.06.700	Труба	1	
А4		26	ТФ-3.00.00.000	Фильтр	1	Допуск заменя на поз.60
				Детали		
А4		27	СГК 15.00.00.001	Шайба косая	8	
А4		28	СГК 15.09.00.001	Полукольцо	2	
				Стандартные изделия		
		30		Болт М6-6gх35.46 ГОСТ 7796-70	6	
		31		Болт М12-6gх45.46 ГОСТ 7796-70	122	
		32		Болт М16-6gх45.46 ГОСТ 7796-70	40	
		33		Болт М16-6gх75.46 ГОСТ 7796-70	8	
		34		Болт М24-6gх65.46 ГОСТ 7796-70	8	

Изм.	Лист	№ докум.	Подп.	Дата	СГК 15.00.00.000 М4	
Разраб.		Кудинов			Реконструкция линии производства строительного гипса №1. Монтажный чертеж	Лит. / Масса / Масштаб: 1:25
Пров.		Кудинов				
Н.контр.						Лист 1 / Листов 1
Утверд.		Ходырев				САМАРСКИЙ ЗАВОД СТРОЙМАШИН

Копировал

Формат А1х2

СГК 15.00.00.000 МЧ

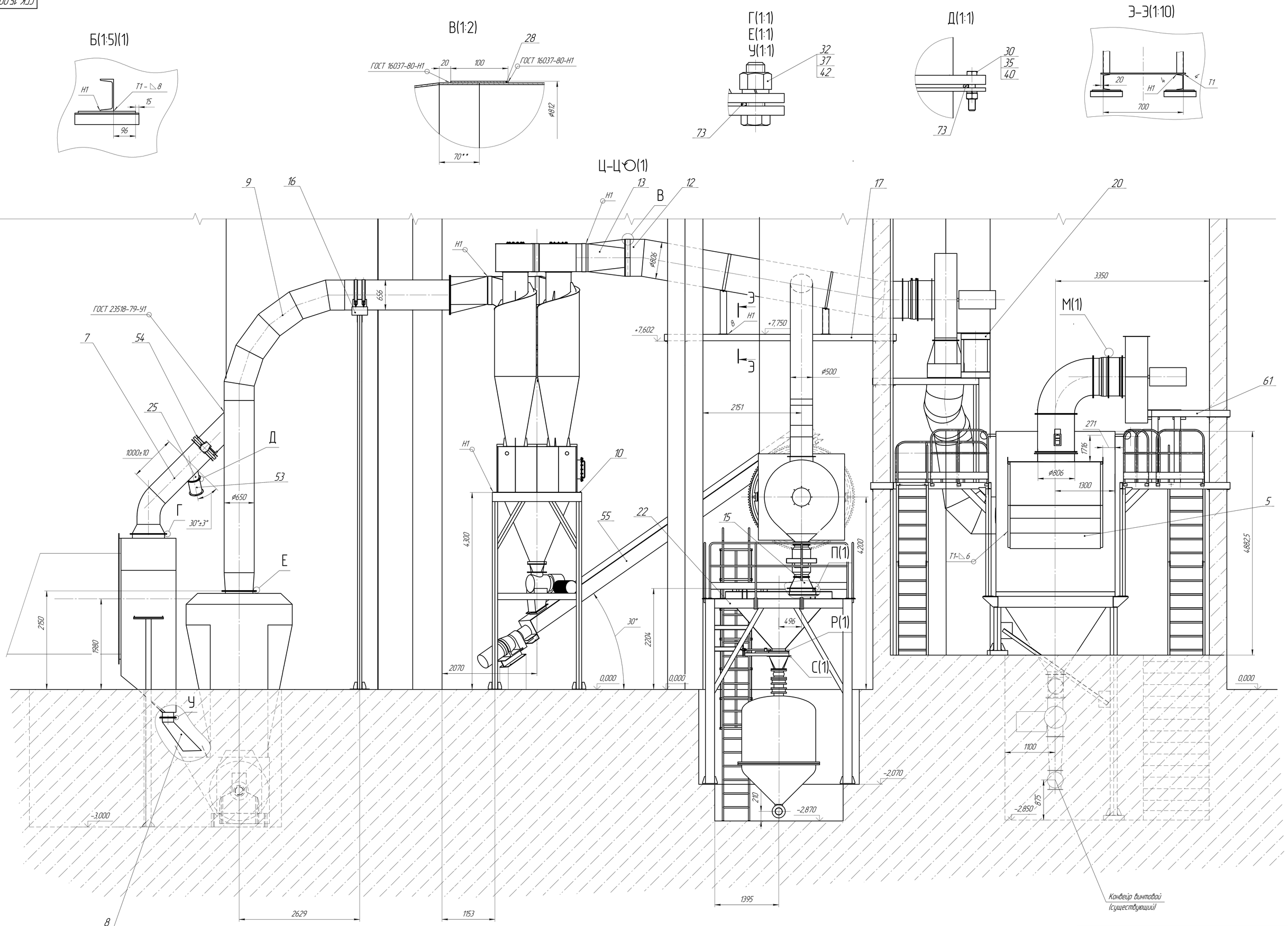

Изм.	Лист	№ докум.	Подп.	Дата	СГК 15.00.00.000 МЧ	Лист 2

Копировал Формат А4×2

Инв. № подл. | Подп. и дата | Взам. инв. № | Инв. № дубл. | Подп. и дата

СГК 15.00.00.000 М4

Ш–Ш(1)

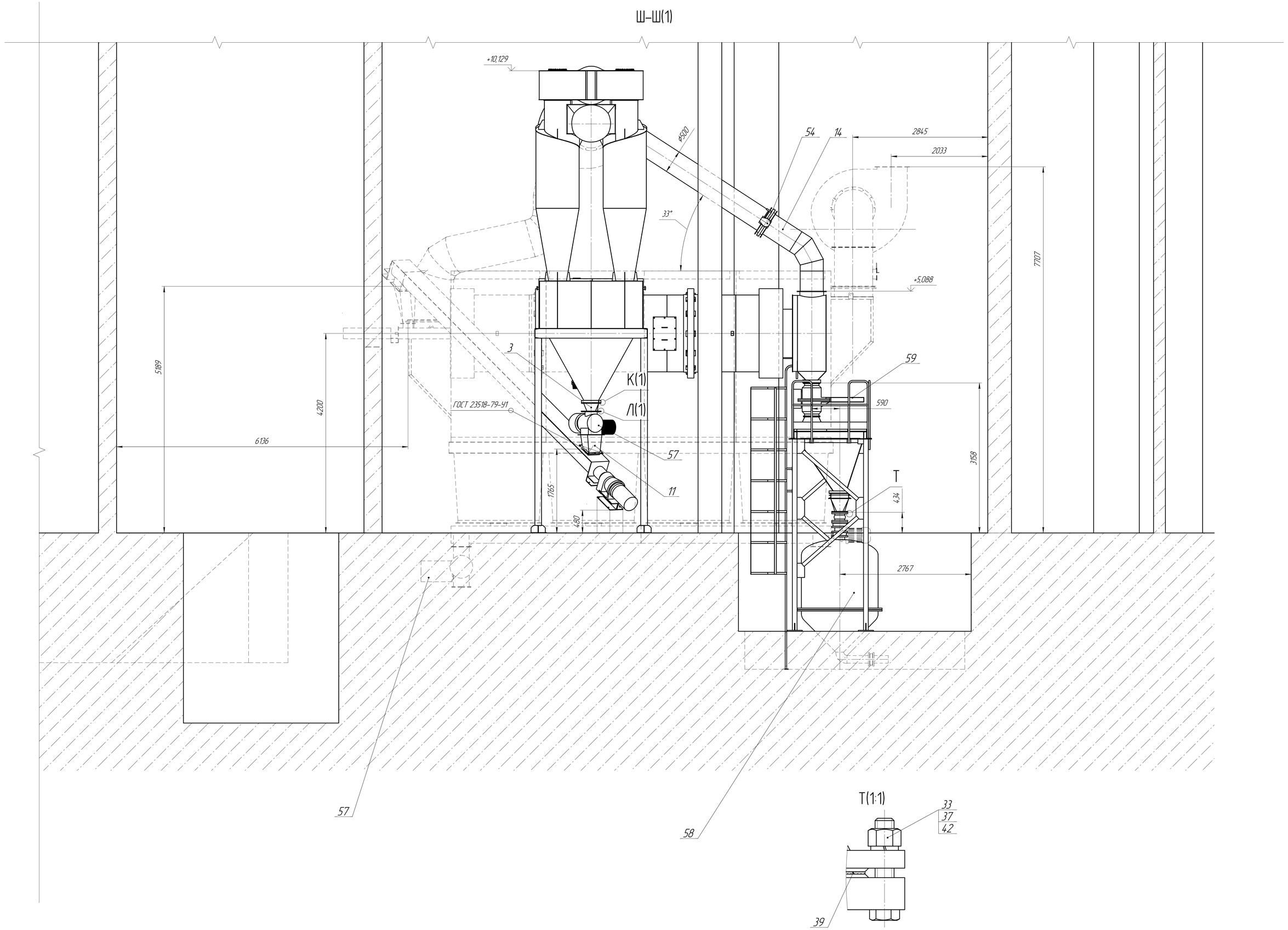

Изм.	Лист	№ докум.	Подп.	Дата	СГК 15.00.00.000 М4	Лист 3	

Копировал Формат А4×2

Инв. № подл. | Подп. и дата | Взам. инв. № | Инв. № дубл. | Подп. и дата