СМД14 7А.00.00.000П

Приложение 3.4

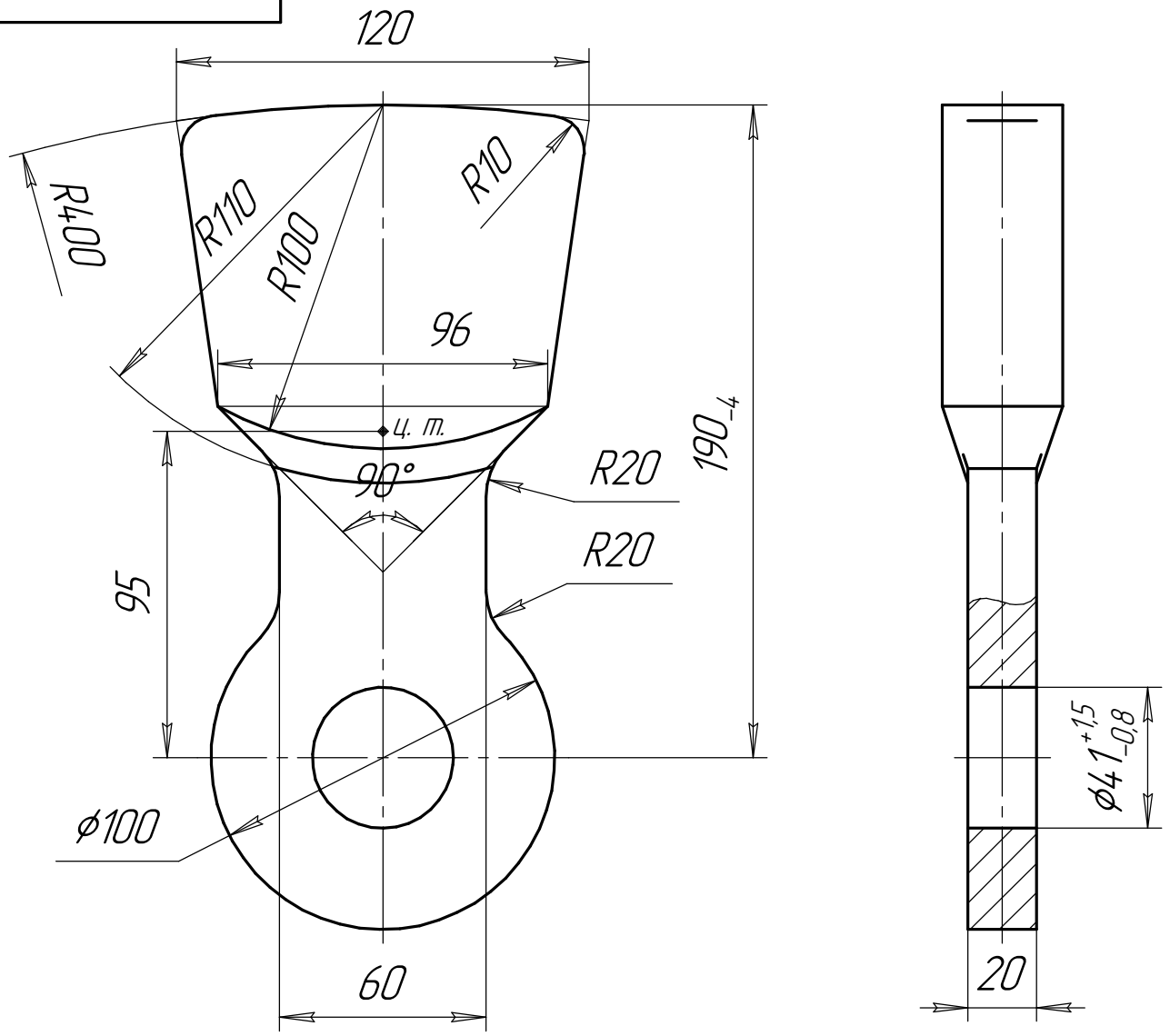

Молоток

Материал: Сталь 110Г13Л ГОСТ 977-88

Изм.	Лист	№ докум.	Подп.	Дата	СМД14 7А.00.00.000П	Лист

Подп. и дата | Инв. № дубл. | Взам. инв. № | Подп. и дата | Инв. № подл.

Копировал Формат А4